ΕΛΛΗΝΙΚΗ ΔΗΜΟΚΡΑΤΙΑ
ΠΕΡΙΦΕΡΕΙΑ ΒΟΡΕΙΟΥ ΑΙΓΑΙΟΥ
ΔΗΜΟΣ ΛΕΣΒΟΥ

ΑΠΟΧΕΤΕΥΣΗ ΚΑΙ ΔΙΑΘΕΣΗ ΛΥΜΑΤΩΝ
ΔΗΜΟΥ ΑΓΙΑΣΟΥ

ΠΡΟΜΕΛΕΤΗ ΕΓΚΑΤΑΣΤΑΣΕΩΝ ΕΠΕΞΕΡΓΑΣΙΑΣ ΚΑΙ ΔΙΑΘΕΣΗΣ ΛΥΜΑΤΩΝ

ΤΙΤΛΟΣ	Κλίμακα
Αρχιτεκτονικά Μεριστής Παροχής Καθιζήσεων - Δεξαμενή Καθίζησης	1 : 25 & 1 : 50 Αρ. σχεδίου A-3

ΜΥΤΙΛΗΝΗ, ΔΕΚΕΜΒΡΙΟΣ 2013

ΟΜΑΔΑ ΜΕΛΕΤΗΣ	ΟΙ ΣΥΝΤΑΞΑΝΤΕΣ
ΜΑΡΙΑ ΤΟΥΡΒΑΛΗ, Π.Μ. ΠΑΝΑΓΙΩΤΗΣ ΜΟΥΤΖΟΥΡΗΣ, Χ.Μ. ΧΡΙΣΤΟΦΟΡΟΣ ΜΑΝΔΥΛΑΣ, ΠΕΡ/ΓΟΣ ΣΤΥΛΙΑΝΟΣ ΒΑΒΑΛΙΑΡΟΣ, Η.Μ. ΜΙΧΑΛΗΣ ΚΙΝΙΚΛΗΣ, Π.Μ. ΜΑΡΙΑ ΤΑΞΕΙΔΗ, ΓΕΩΛΟΓΟΣ	ΜΑΡΙΑ ΤΟΥΡΒΑΛΗ ΠΟΛΙΤΙΚΟΣ ΜΗΧΑΝΙΚΟΣ Α.Π.Θ. ΜΕΛΟΣ ΤΕΕ - ΑΡ. ΜΗΤΡΩΟΥ 24532 ΤΖ. ΑΡΙΣΤΑΡΧΟΥ 15 - ΜΥΤΙΛΗΝΗ ΤΗΛ./FAX: 22510 - 46.465 ΑΦΜ 016435705 - ΔΟΥ ΜΥΤΙΛΗΝΗΣ

ΣΧΕΔΙΑΣΗ : ΙΩΑΝΝΑ ΤΖΑΝΝΗ

Ελέγχθηκε

Ελευθερία Παπαδωτηρίου
Πολ. Μηχανικός

Ο Προϊστάμενος Τμήματος Υδρ/κων και Εγγ/κων Εργων

ΑΝΑΡΕΑΣ ΠΑΠΑΝΑΣΤΑΣΟΥΛΟΥ
ΠΟΛΙΤΙΚΟΣ ΜΗΧΑΝΙΚΟΣ Τ.Ε.

ΘΕΩΡΗΘΗΚΕ
Η Προϊστάμενη Δ/νσης ΤΥΔΛ
Μεριανή Ευλιανίδου
Αγρ. τοπογράφος Μηχ. Ε.Μ.Π

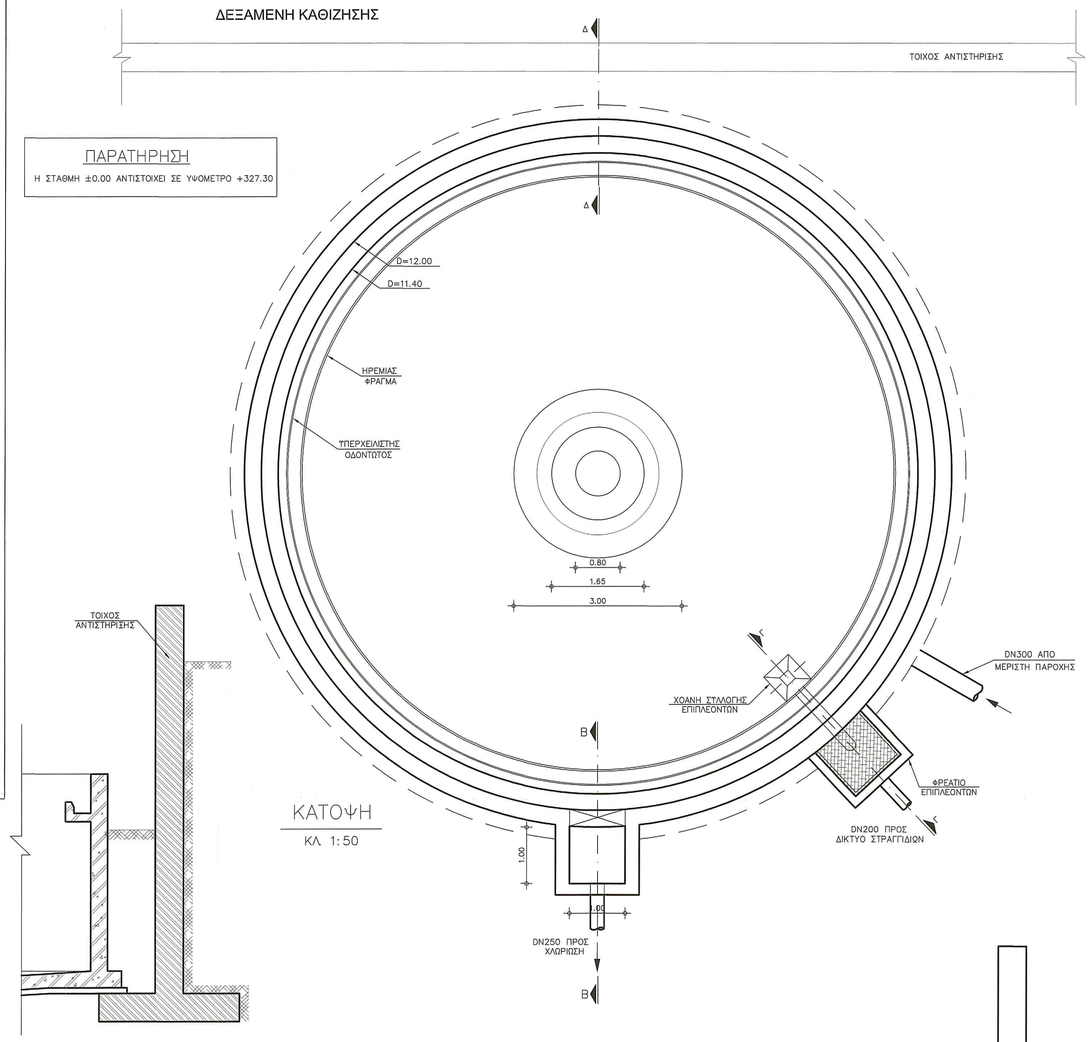

ΚΑΤΟΨΗ
ΚΛ 1:50

ΠΑΡΑΤΗΡΗΣΗ
Η ΣΤΑΘΜΗ ±0.00 ΑΝΤΙΣΤΟΙΧΕΙ ΣΕ ΥΨΟΜΕΤΡΟ +327.30

ΤΟΜΗ Δ–Δ
ΚΛ 1:50

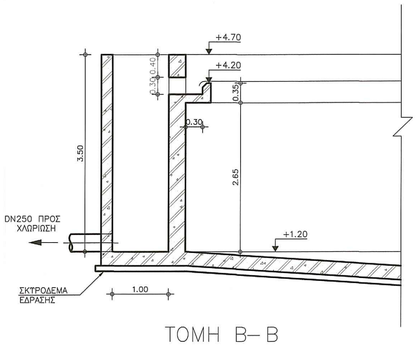

ΤΟΜΗ Β–Β
ΚΛ 1:50

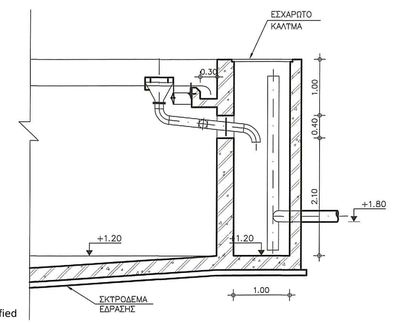

ΤΟΜΗ Γ–Γ
ΚΛ 1:50

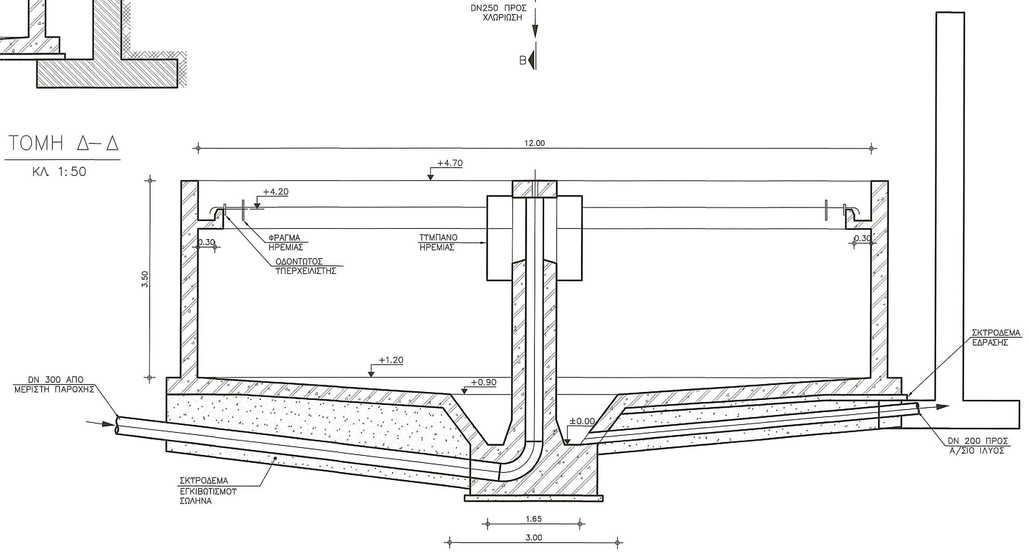

ΕΝΔΕΙΚΤΙΚΗ ΤΟΜΗ
ΚΛ 1:50

ΜΕΡΙΣΤΗΣ ΠΑΡΟΧΗΣ ΚΑΘΙΖΗΣΕΩΝ

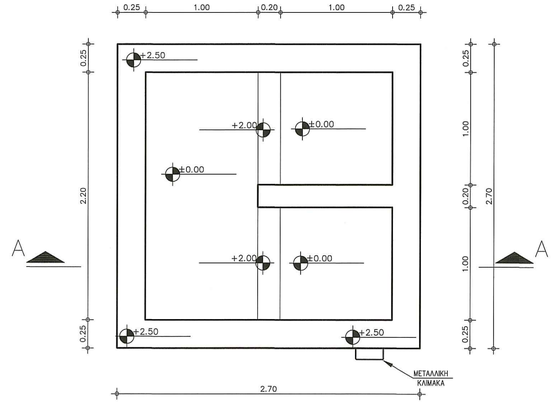

ΚΑΤΟΨΗ
ΚΛ. 1:25

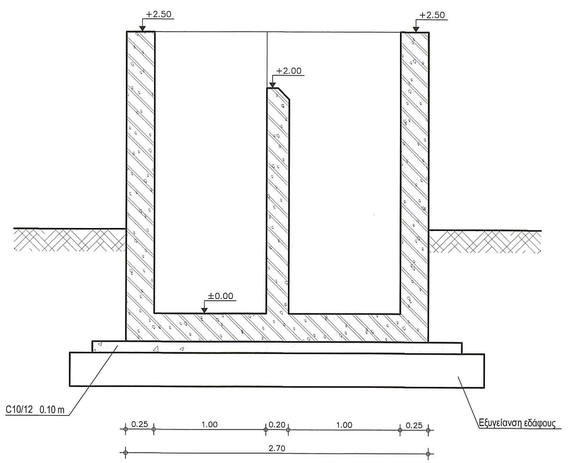

ΤΟΜΗ Α–Α
ΚΛ. 1:25

Signature Not Verified
Ψηφιακά υπογεγραμμένο από DESPOINA BOKOU
Ημερομηνία: 2019.07.30 08:50:32 EEST