ΕΛΛΗΝΙΚΗ ΔΗΜΟΚΡΑΤΙΑ
ΠΕΡΙΦΕΡΕΙΑ ΒΟΡΕΙΟΥ ΑΙΓΑΙΟΥ
ΔΗΜΟΣ ΑΓΙΑΣΟΥ Ν. ΛΕΣΒΟΥ

ΑΠΟΧΕΤΕΥΣΗ ΚΑΙ ΔΙΑΘΕΣΗ ΛΥΜΑΤΩΝ ΔΗΜΟΥ ΑΓΙΑΣΟΥ

ΟΡΙΣΤΙΚΗ ΜΕΛΕΤΗ ΔΙΚΤΥΩΝ ΑΠΟΧΕΤΕΥΣΗΣ

ΤΙΤΛΟΣ

Μηκοτομές δικτύων
Αποχέτευση Ακαθάρτων - Τροποποίηση Ύδρευσης

Κλίμακα
Ύψη 1 : 100
Μήκη 1 : 1.000

Αρ. σχεδίου
3Α

ΜΥΤΙΛΗΝΗ, ΜΑΪΟΣ 2009

ΟΜΑΔΑ ΜΕΛΕΤΗΣ

ΜΑΡΙΑ ΤΟΥΡΒΑΛΗ, Π.Μ.
ΠΑΝΑΓΙΩΤΗΣ ΜΟΥΤΖΟΥΡΗΣ, Χ.Μ.
ΧΡΙΣΤΟΦΟΡΟΣ ΜΑΝΔΥΛΑΣ, ΠΕΡ/ΓΟΣ
ΣΤΥΛΙΑΝΟΣ ΒΑΒΑΛΙΑΡΟΣ, Η.Μ.
ΜΙΧΑΛΗΣ ΚΙΝΙΚΛΗΣ, Π.Μ.
ΜΑΡΙΑ ΤΑΞΕΙΔΗ, ΓΕΩΛΟΓΟΣ

ΟΙ ΣΥΝΤΑΞΑΝΤΕΣ

ΣΧΕΔΙΑΣΗ : ΙΩΑΝΝΑ ΤΖΑΝΝΗ

ΕΛΕΓΧΘΗΚΕ

ΕΛΕΥΘΕΡΙΑ ΠΑΠΑΣΩΤΗΡΙΟΥ
ΠΟΛΙΤΙΚΟΣ ΜΗΧΑΝΙΚΟΣ

ΘΕΩΡΗΘΗΚΕ
Ο ΠΡΟΪΣΤΑΜΕΝΟΣ
Τ.Υ.Δ.Κ. ΛΕΣΒΟΥ

Ν. ΘΕΟΔΟΣΙΑΔΗΣ
Π.Ε. ΑΡΧΙΤ. ΜΗΧΑΝΙΚΟΣ

Φ.1 αρίθμηση φρεατίων

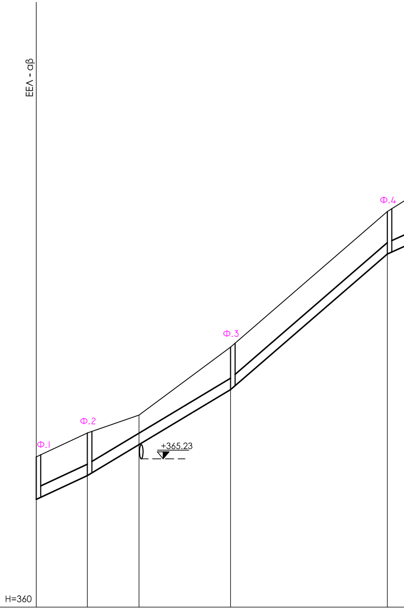
ΕΕΛ - αβ
Φ.1
Φ.2
Φ.3
Φ.4
+365.23
H=360

Υψόμετρα εδάφους	365,30		366,14		366,77		369,17		373,95
Υψόμετρα πυθμένα	363,80		364,64		365,73		367,67		372,45
Αρίθμηση σημείων	ΕΕΛ(Σ1)		21		Τ1		241		200
Αποστάσεις μεταξύ		18,00		18,19		32,27		55,23	
Αποστάσεις απ' αρχής	0,00		18,00		36,19		68,46		123,69
Χιλιομέτρηση	0,0							0,1	
Στοιχεία αγωγού									
Κλίση αγωγού		J = 0,0464		J = 0,0602				J = 0,0865	

Ψηφιακά υπογεγραμμένο από DESPOINA BOKOU
Ημερομηνία: 2018.02.06

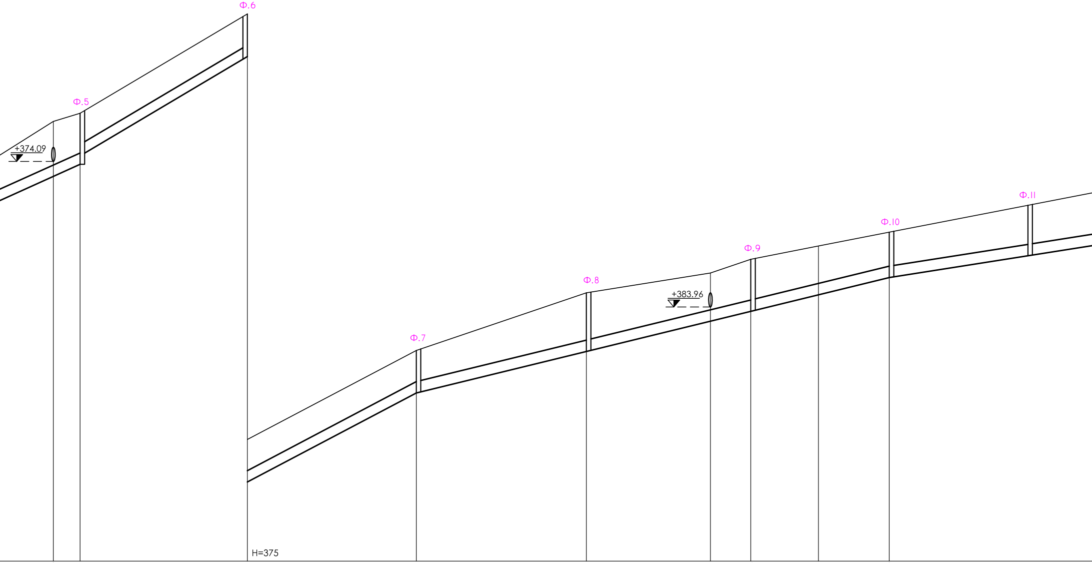
Φ.5
Φ.6
+374.09
Φ.7
Φ.8
+383.96
Φ.9
Φ.10
Φ.11
H=375

375,50	375,79	379,29	382,43	384,46	385,16	385,64	386,11	386,60
373,56	373,99 374,29	377,79	380,93	382,39	383,45	383,80	384,40	385,00
T2	195	189	166	160	T3	151	Σ5	145
148,41	157,82	216,86	276,43	336,43	380,20	394,43	419,04	444,01

24,72 | 9,41 | 59,04 | 59,57 | 60,00 | 43,77 | 14,23 | 23,89 | 24,97 | 97,82

0,2 | 0,3 | 0,4

Φ400

J = 0,0450 | J = 0,0592 | J = 0,0528 | J = 0,0243

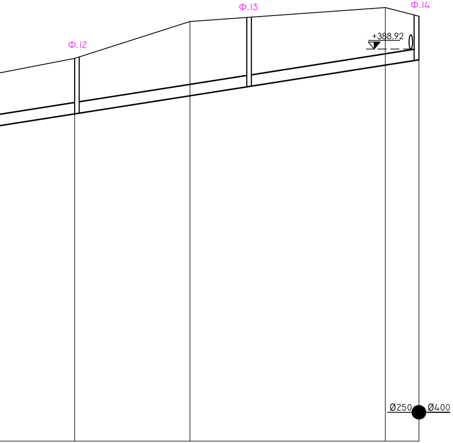
Φ.12
Φ.13
Φ.14
+388.92
Ø250
Ø400

	388,49		389,79		390,28		390,02
	386,54		387,18		388,26		388,44
	121		Σ4		Σ3		αβ(92)
		40,63		68,85		11,85	
	541,83		582,46		651,31		663,16
0,5				0,6			
J = 0,0157							

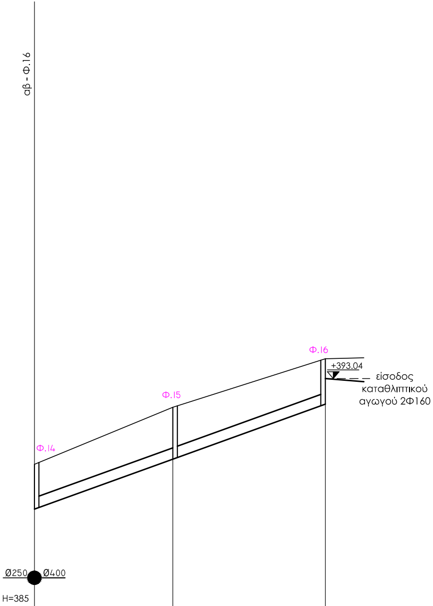
αβ - Φ.16
Φ.14
Φ.15
Φ.16
+393.04
είσοδος
καταθλιπτικού
αγωγού 2Φ160
Ø250
Ø400
H=385

Υψόμετρα εδάφους	390,02		392,03		393,74
Υψόμετρα πυθμένα	388,44		390,20		392,14
Αρίθμηση σημείων	αβ(92)		69		Φ.16
Αποστάσεις μεταξύ		48,83		53,78	
Αποστάσεις απ' αρχής	0,00		48,83		102,61
Χιλιομέτρηση	0,0				0,1
Στοιχεία αγωγού		Φ400			
Κλίση αγωγού		J = 0,0360			

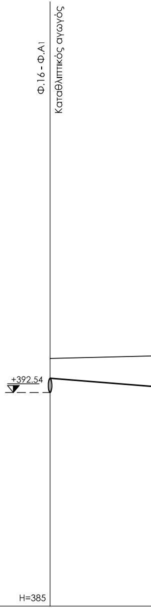
Φ.16 - Φ.Α1
Καταθλιπτικός αγωγός
+392.54
H=385

Υψόμετρα εδάφους	393,74	
Υψόμετρα πυθμένα	393,04	
Αρίθμηση σημείων	Φ16	
Αποστάσεις μεταξύ		60,19
Αποστάσεις απ' αρχής	0,00	
Χιλιομέτρηση	0,0	
Στοιχεία αγωγού		
Κλίση αγωγού		

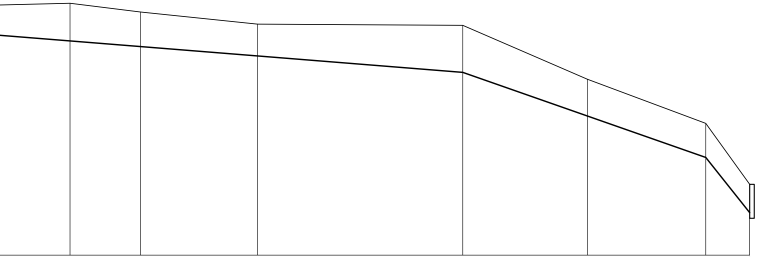

	393,89		393,58		393,15		393,11		391,21		389,65		387,50
	392,56		392,36		392,03		391,45		389,91		388,45		386,50
	53		40		32		22		12		5		Φ.A1
		24,90		41,25		72,39		43,94		41,80		15,50	
	60,19		85,09		126,34		198,73		242,67		284,47		299,97
				0,1			0,2						
						2 Φ 160							
				J = -0,0080					J = -0,0350			J = -0,1255	

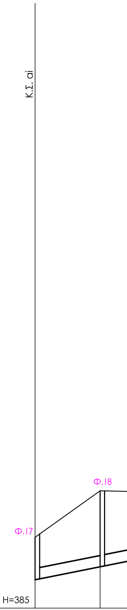
Κ.Σ. αi
Φ.18
Φ.17
Η=385

Υψόμετρα εδάφους	387,50		389,14
Υψόμετρα πυθμένα	386,00		386,46
Αρίθμηση σημείων	Φ.Α.		200
Αποστάσεις μεταξύ		22,92	
Αποστάσεις απ' αρχής	0,00		22,92
Χιλιομέτρηση	0,0		
Στοιχεία αγωγού			
Κλίση αγωγού			

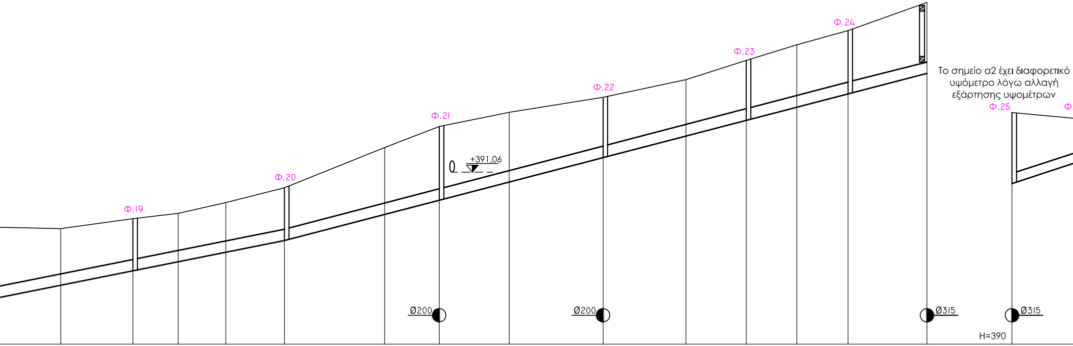
Φ.19
Φ.20
Φ.21
+391.06
Φ.22
Φ.23
Φ.24
Φ.25
Φ.
Ø200
Ø200
Ø315
Ø315
H=390

Το σημείο α2 έχει διαφορετικό
υψόμετρο λόγω αλλαγή
εξάρτησης υψομέτρων

	389,07		389,42		389,61		389,99		390,51		391,93		392,67		393,17		393,70		394,32		395,00		395,55		396,05		397,04		398,16	
	387,08		387,59		387,90		388,24		388,65		389,57		390,07		390,71		391,58		392,34		392,89		393,35		393,82		394,54		395,66	
	201		202		203		204		205		206		a1(207)		208		209		210		211		215		216		a2(2)		a2(130)	
30,93		25,42		15,96		16,81		20,68		35,34		19,27		24,63		33,12		29,21		21,27		17,80		18,08		27,81				23,86
	53,85		79,27		95,23		112,04		132,72		168,06		187,33		211,96		245,08		274,029		295,56		313,36		331,44		359,25		359,25	
						0,1								0,2								0,3								
Φ400																														
J = 0,0200									J = 0,0260																				J = 0,0328	

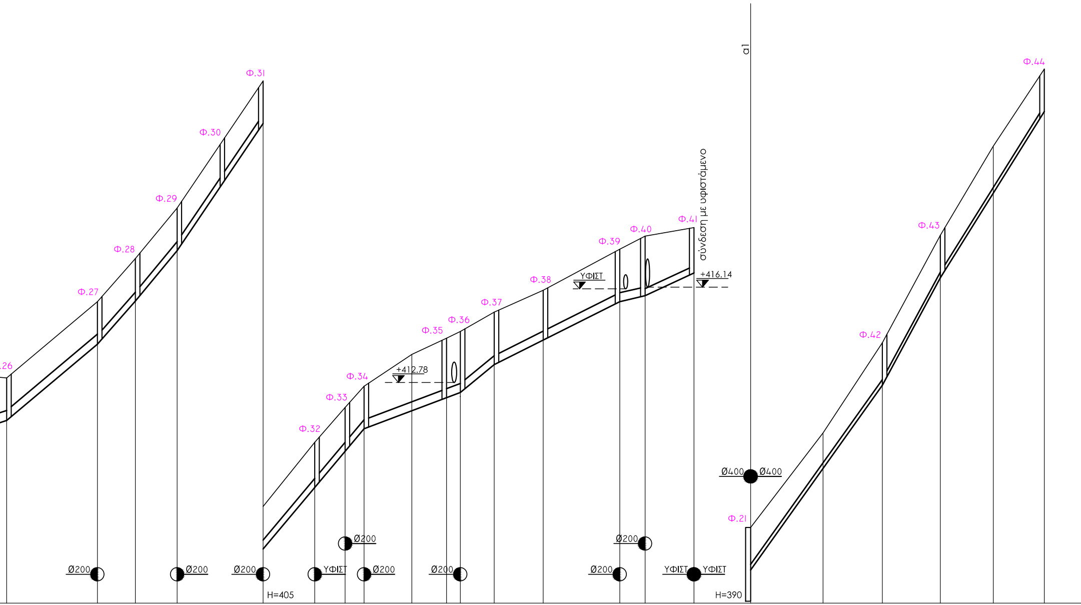
.26
Φ.27
Φ.28
Φ.29
Φ.30
Φ.31
Φ.32
Φ.33
Φ.34
Φ.35
Φ.36
Φ.37
Φ.38
Φ.39
Φ.40
Φ.41
Φ.42
Φ.43
Φ.44
Φ.21
+412.78
+416.14
ΥΦΙΣΤ
σύνδεση με υφιστάμενο
a1
Ø400
Ø400
Ø200
Ø200
Ø200
ΥΦΙΣΤ
Ø200
Ø200
Ø200
Ø200
Ø200
ΥΦΙΣΤ
ΥΦΙΣΤ
H=405
H=390

397,94	400,63	402,15	403,93	408,41	410,67	411,90	412,65	413,77	414,34	414,58	415,26	416,03	417,48	417,94	418,24	392,67	396,00	399,18	402,97	406,11	408,83
396,44	399,13	400,65	402,43	406,91	409,08	410,36	411,15	411,78	412,24	412,43	413,41	414,27	415,63	415,84	416,64	390,07 391,17	394,74	397,68	401,47	404,45	407,33
9	a3(10)	11	12	a4(13)	a5(14)	15	16	17	18	a6(19)	20	22	a7(23)	a8(24)	a9(25)	a1(207)	177	176	175	174Ψ	174
32,00	13,39	14,71	30,32	18,22	10,72	6,66	16,86	12,24	4,87	11,95	17,26	26,99	8,95	17,21		25,50	20,95	20,44	18,65	17,99	
383,11	415,11	428,50	443,21	473,53	491,75	502,47	509,13	525,99	538,23	543,10	555,05	572,31	599,30	608,25	625,46	0,00	25,50	46,45	66,89	85,54	103,53
0,4					0,5								0,6			0,0				0,1	
Φ355	Φ315													Φ250		Φ200					
J = 0,0840	J=0,1135	J = 0,1210	J = 0,1477	J = 0,1192			J = 0,0375			J=0,0820	J = 0,0502		J=0,0240	J=0,0465		J = 0,1401		J = 0,1856	J = 0,1598		

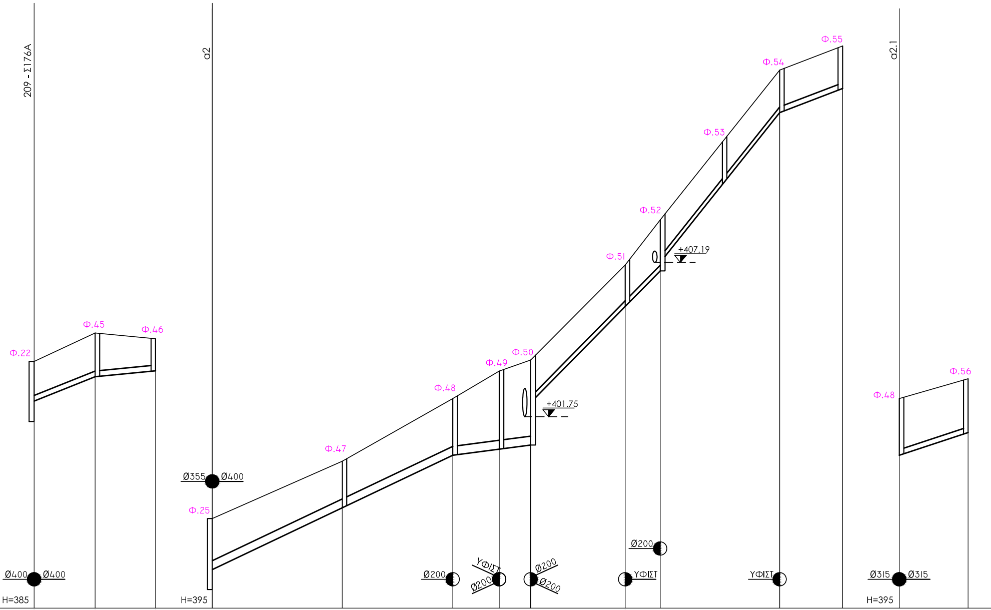
209 - Σ176A
a2
a2.1
Φ.22
Φ.45
Φ.46
Φ.25
Φ.47
Φ.48
Φ.49
Φ.50
Φ.51
Φ.52
Φ.53
Φ.54
Φ.55
Φ.48
Φ.56
+401.75
+407.19
Ø355
Ø400
Ø400
Ø400
Ø200
ΥΦΙΣΤ
Ø200
Ø200
Ø200
ΥΦΙΣΤ
Ø200
ΥΦΙΣΤ
Ø315
Ø315
H=385
H=395
H=395

393,70	394,70	394,50	398,16	400.18	402,39	403,36	403,75	407,10	408,69	413,97	414,82	402,39	403,09
391,58 392,30	393,16	393,37	395,66 396,36	398,54	400,39	400,61	400,75 402,25	405,63	406,89 407,19	412,47	413,32	400,39	401,19
209	179A	176A	a2(130)	S42	a2.1(7)	a2.2(223)	a2.3(42)	41	a2.4(40)	a2.5(135)	134	a2.1(7)	148A
21,50	21,30		45,80	38,99	16,38	11,11	33,31	12,35	42,11	22,19		24,26	
0,00	21,50	42,80	0,00	45,80	84,79	101,17	112,28	145,59	157,94	200,05	222,24	0,00	24,26
0,0			0,0			0,1				0,2		0,0	
Φ200			Φ315				Φ200					Φ200	
J = 0,0400	J = 0,0100		J = 0,0475		J = 0,0133		J = 0,1016		J = 0,1255	J = 0,0380		J = 0,0330	

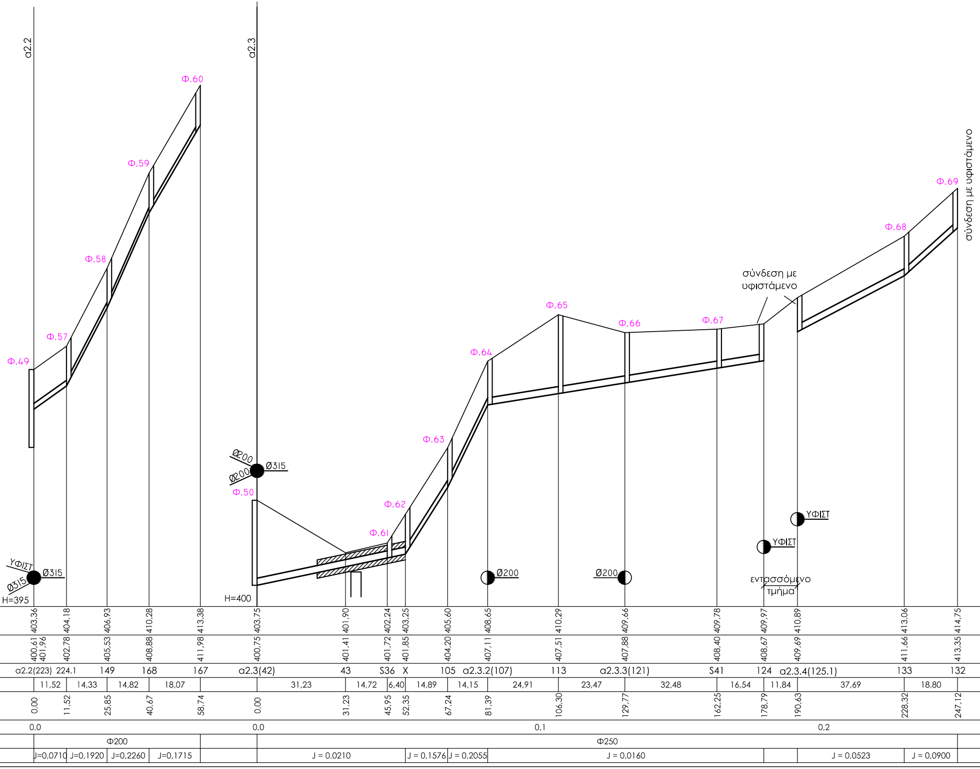
α2.2
α2.3
Φ.49
Φ.57
Φ.58
Φ.59
Φ.60
Φ.50
Φ.61
Φ.62
Φ.63
Φ.64
Φ.65
Φ.66
Φ.67
Φ.68
Φ.69
σύνδεση με υφιστάμενο
σύνδεση με υφιστάμενο
ΥΦΙΣΤ
Ø315
Ø315
H=395
Ø200
Ø200
Ø315
H=400
Ø200
Ø200
ΥΦΙΣΤ
ΥΦΙΣΤ
εντασσόμενο τμήμα
403,36 404,18 406,93 410,28 413,38 403,75 401,90 402,24 403,25 405,60 408,65 410,29 409,66 409,78 409,97 410,89 413,06 414,75
400,61 401,96 402,78 405,53 408,88 411,98 400,75 401,41 401,72 401,85 404,20 407,11 407,51 407,88 408,40 408,67 409,69 411,66 413,35
α2.2(223) 224.1 149 168 167 α2.3(42) 43 S36 X 105 α2.3.2(107) 113 α2.3.3(121) S41 124 α2.3.4(125.1) 133 132
11,52 14,33 14,82 18,07 31,23 14,72 6,40 14,89 14,15 24,91 23,47 32,48 16,54 11,84 37,69 18,80
0,00 11,52 25,85 40,67 58,74 0,00 31,23 45,95 52,35 67,24 81,39 106,30 129,77 162,25 178,79 190,63 228,32 247,12
0,0 0,0 0,1 0,2
Φ200 Φ250
J=0,0710 J=0,1920 J=0,2260 J=0,1715 J = 0,0210 J = 0,1576 J = 0,2055 J = 0,0160 J = 0,0523 J = 0,0900

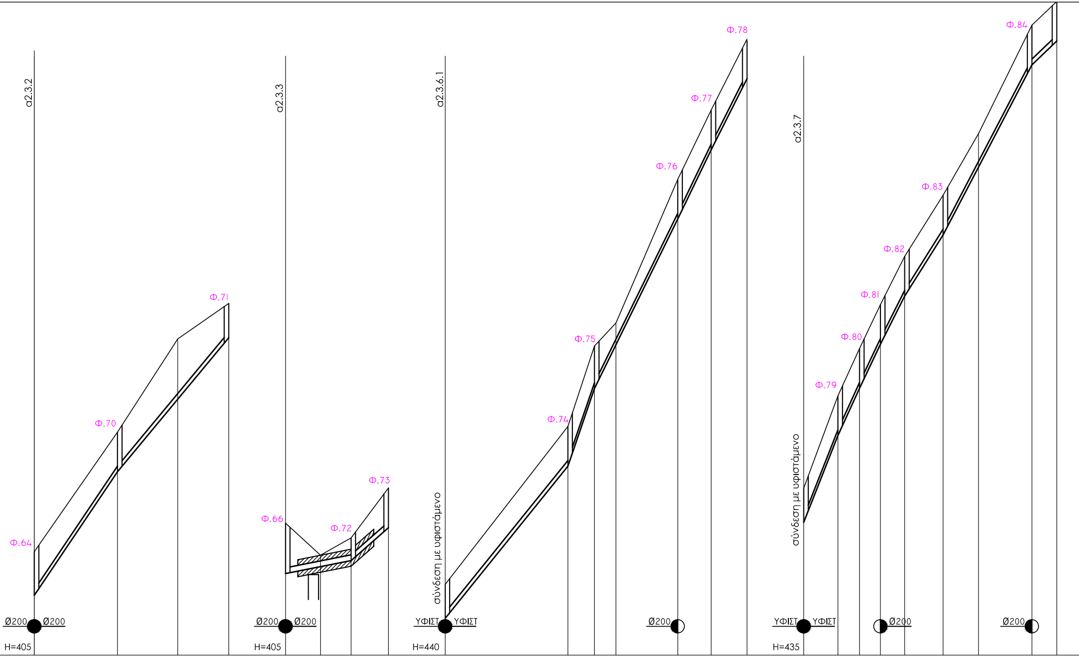
α2.3.2
Φ.64
Φ.70
Φ.71
Ø200
Ø200
H=405
α2.3.3
Φ.66
Φ.72
Φ.73
Ø200
Ø200
H=405
α2.3.6.1
σύνδεση με υφιστάμενο
Φ.74
Φ.75
Φ.76
Φ.77
Φ.78
ΥΦΙΣΤ
ΥΦΙΣΤ
H=440
Ø200
α2.3.7
σύνδεση με υφιστάμενο
Φ.79
Φ.80
Φ.81
Φ.82
Φ.83
Φ.84
ΥΦΙΣΤ
ΥΦΙΣΤ
H=435
Ø200
Ø200

408,65	412,87	416,16	417,41
407,11	411,47	414,03	416,20
α2.3.2(107)	S39	115	117
0,00	29,35	50,60	68,60

29,35 | 21,25 | 18,00

0,0

Φ200

J = 0,1485 | J = 0,1207

409,66	408,53	409,14	410,90
407,88	408,13	408,34	409,50
α2.3.3(121)	244	245	246
0,00	12,32	23,11	36,30

12,32 | 10,79 | 13,19

0,0

Φ200

J = 0,0200 | J=0,0875

442,50	448,07	450,91	451,72	456,79	459,23	461,74
441,30	446,67	449,41	450,95	455,39	457,83	460,34
393	394	394.1	385	383	383A	383A.1
0,00	43,26	52,65	60,20	82,01	93,79	106,44

43,26 | 9,39 | 7,55 | 21,81 | 11,78 | 12,65

0,0 | 0,1

Φ200

J = 0,1242 | J= 0,2910 | J = 0,2040 | J=0,2065 | J = 0,1990

440,89	414,15	445,82	447,37	449,07	451,23	453,40	457,23	458,07
439,69	442,79	444,42	445,97	447,67	449,83	452,22	455,83	456,67
α2.3.7(386)	386.1	386.2	384	371	370	369A	369	369B
0,00	12,06	19,66	27,03	35,59	49,14	61,63	80,46	89,22

12,06 | 7,60 | 7,37 | 8,56 | 13,55 | 12,49 | 18,83 | 8,76

0,0

Φ200

J=0,2540 | J=0,2190 | I=0,2100 | J=0,1995 | J=0,1590 | J = 0,1915 | J=0,0960

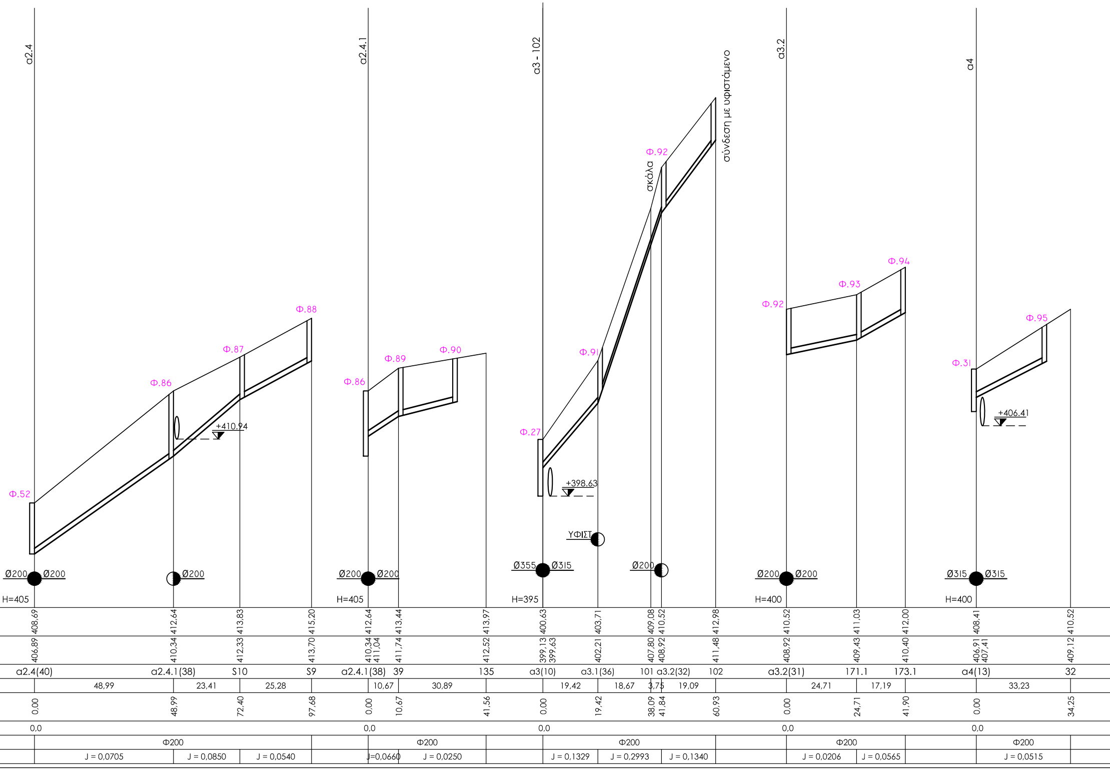
α2.4
Φ.52
Φ.86
Φ.87
Φ.88
+410.94
Ø200
Ø200
Ø200
H=405
408,69
412,64
413,83
415,20
406,89
410,34
412,33
413,70
α2.4(40)
α2.4.1(38)
S10
S9
48,99
23,41
25,28
0,00
48,99
72,40
97,68
0,0
Φ200
J = 0,0705
J = 0,0850
J = 0,0540
α2.4.1
Φ.86
Φ.89
Φ.90
Ø200
Ø200
H=405
412,64
413,44
413,97
410,34
411,04
411,74
412,52
α2.4.1(38)
39
135
10,67
30,89
0,00
10,67
41,56
0,0
Φ200
J=0,0660
J = 0,0250
α3 - 102
Φ.27
Φ.91
Φ.92
σκάλα
σύνδεση με υφιστάμενο
+398.63
ΥΦΙΣΤ
Ø355
Ø315
Ø200
H=395
400,63
403,71
409,08
410,52
412,98
399,13
399,63
402,21
407,80
408,92
411,48
α3(10)
α3.1(36)
101
α3.2(32)
102
19,42
18,67
3,75
19,09
0,00
19,42
38,09
41,84
60,93
0,0
Φ200
J = 0,1329
J = 0,2993
J = 0,1340
α3.2
Φ.92
Φ.93
Φ.94
Ø200
Ø200
H=400
410,52
411,03
412,00
408,92
409,43
410,40
α3.2(31)
171.1
173.1
24,71
17,19
0,00
24,71
41,90
0,0
Φ200
J = 0,0206
J = 0,0565
α4
Φ.31
Φ.95
+406.41
Ø315
Ø315
H=400
408,41
410,52
406,91
407,41
409,12
α4(13)
32
33,23
0,00
34,25
0,0
Φ200
J = 0,0515

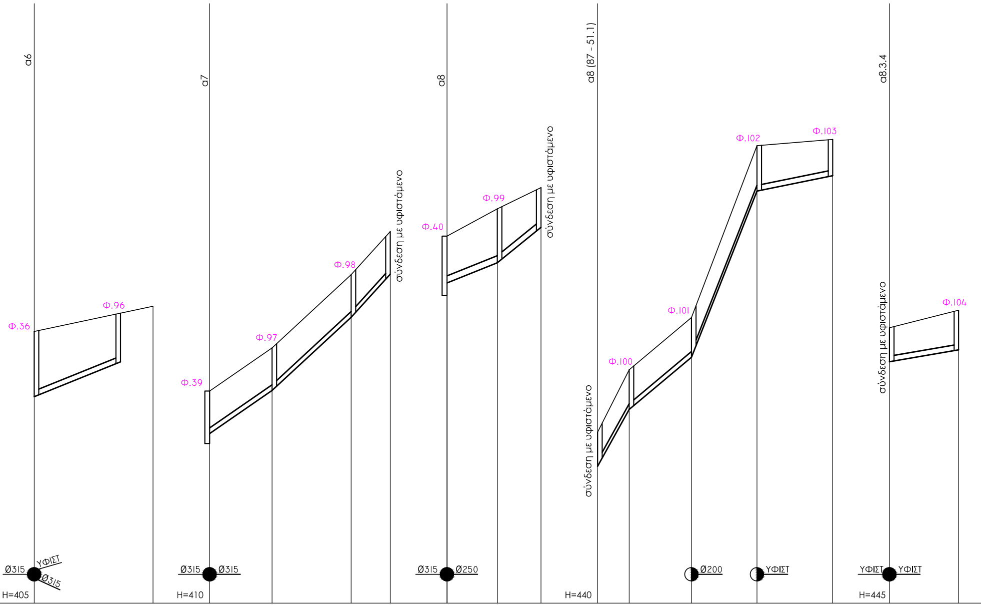
a6
Φ.36
Φ.96
Ø315
ΥΦΙΣΤ
Ø315
H=405
a7
Φ.39
Φ.97
Φ.98
σύνδεση με υφιστάμενο
Ø315
Ø315
H=410
a8
Φ.40
Φ.99
σύνδεση με υφιστάμενο
Ø315
Ø250
a8 (87 - 51.1)
σύνδεση με υφιστάμενο
Φ.100
Φ.101
Φ.102
Φ.103
Ø200
ΥΦΙΣΤ
H=440
a8.3.4
σύνδεση με υφιστάμενο
Φ.104
ΥΦΙΣΤ
ΥΦΙΣΤ
H=445

414,58	412,28	a6(19)		0,00	0,0		
			41,88			Φ200	J = 0,0403
415,47	413,97	103		41,88			
417,48	415,63 415,98	a7(23)		0,00	0,0		
			22,01			Φ200	J = 0,0690
419,00	417,50	30		22,01			
			27,91				J = 0,0925
421,58	420,08	29		49,92			
			13,79				J = 0,1100
423,10	421,60	S18		63,71			
417,94	415,84 416,29	a8(24)		0,00	0,0		
			17,77			Φ250	J = 0,0400
418,90	417,00	26		17,77			
			15,39				J = 0,0810
419,65	418,25	a8.1(27)		33,116			
446,03	444,83	87		0,00	0,0		
			11,12			Φ200	J=0,1800
448,23	446,83	86		11,12			
			21,98				J = 0,0835
450,07	448,67	a8.6(84)		33,10			
			23,10				J = 0,2540
456,13	454,53	a8.7(51)		56,20			
			26,73				J = 0,0200
456,35	455,07	51.1		82,93			
454,71	453,51	a8.3.4(93)		0,00	0,0		
			24,41			Φ200	J = 0,0173
455,33	453,93	95		24,41			

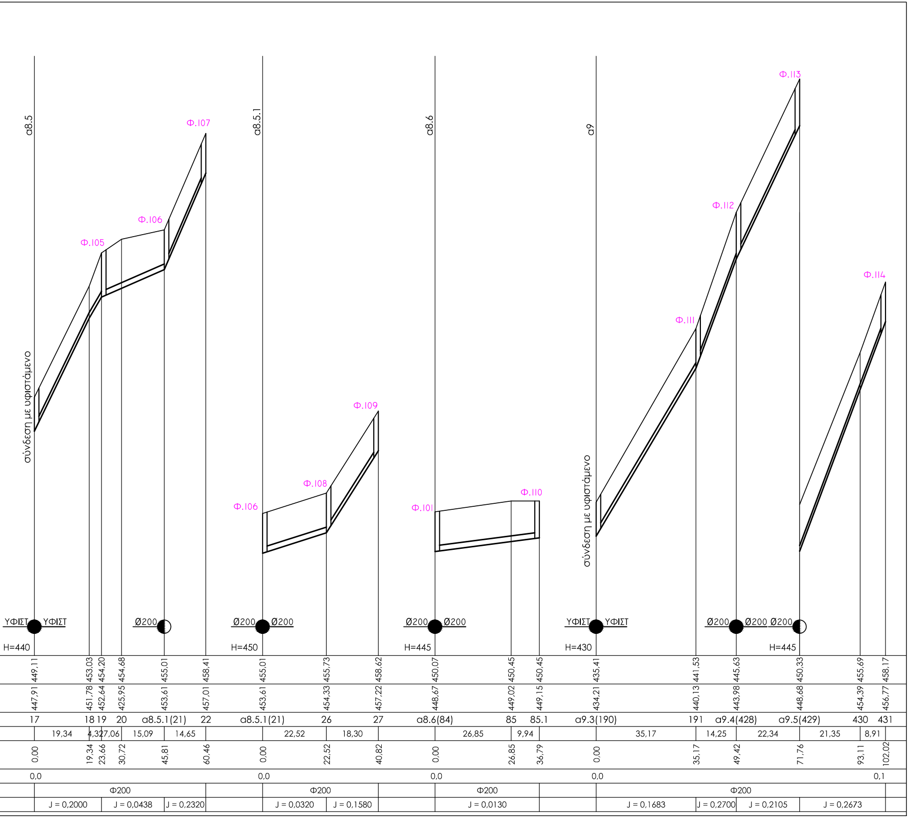
α8.5
Φ.105
Φ.106
Φ.107
σύνδεση με υφιστάμενο
ΥΦΙΣΤ
ΥΦΙΣΤ
H=440
Ø200
α8.5.1
Φ.106
Φ.108
Φ.109
Ø200
Ø200
H=450
α8.6
Φ.101
Φ.110
Ø200
Ø200
H=445
α9
Φ.111
Φ.112
Φ.113
Φ.114
σύνδεση με υφιστάμενο
ΥΦΙΣΤ
ΥΦΙΣΤ
H=430
Ø200
Ø200
Ø200
H=445
449,11
453,03
454,20
454,68
455,01
458,41
455,01
455,73
458,62
450,07
450,45
450,45
435,41
441,53
445,63
450,33
455,69
458,17
447,91
451,78
452,64
425,95
453,61
457,01
453,61
454,33
457,22
448,67
449,02
449,15
434,21
440,13
443,98
448,68
454,39
456,77
17
18
19
20
α8.5.1(21)
22
α8.5.1(21)
26
27
α8.6(84)
85
85.1
α9.3(190)
191
α9.4(428)
α9.5(429)
430
431
19,34
4,32
7,06
15,09
14,65
22,52
18,30
26,85
9,94
35,17
14,25
22,34
21,35
8,91
0,00
19,34
23,66
30,72
45,81
60,46
0,00
22,52
40,82
0,00
26,85
36,79
0,00
35,17
49,42
71,76
93,11
102,02
0,0
0,0
0,0
0,0
0,1
Φ200
Φ200
Φ200
Φ200
J = 0,2000
J = 0,0438
J = 0,2320
J = 0,0320
J = 0,1580
J = 0,0130
J = 0,1683
J = 0,2700
J = 0,2105
J = 0,2673