Signature Not Verified
Digitally signed by Χριστοδουλίδου Φανουρία-Δεσποινάκη
DN: cn=Χριστοδουλίδου Φανουρία-Δεσποινάκη, c=GR, o=ΔΕΣΠΟΙΝΑΚΗ ΧΡΙΣΤΟΔΟΥΛΙΔΟΥ
Reason: I am the author of this document
Location: Athens, Greece
Date: 2019.04.01 12:46:44 EET

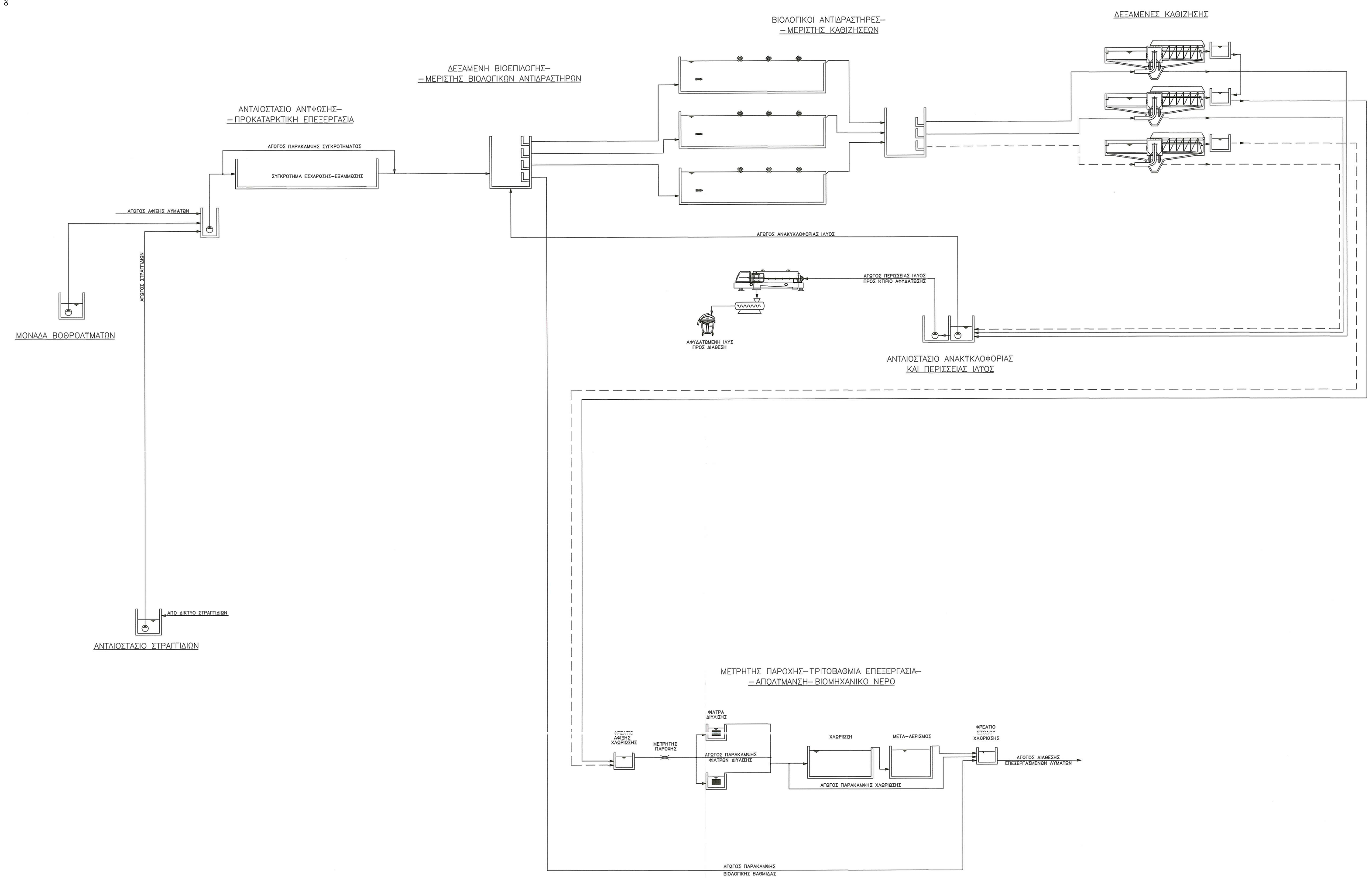

ΕΛΛΗΝΙΚΗ ΔΗΜΟΚΡΑΤΙΑ
ΠΕΡΙΦΕΡΕΙΑ ΒΟΡΕΙΟΥ ΑΙΓΑΙΟΥ
ΔΗΜΟΣ ΛΕΣΒΟΥ

ΔΙΑΘΕΣΗ ΛΥΜΑΤΩΝ Δ. ΠΟΛΙΧΝΙΤΟΥ ΚΑΙ ΠΕΡΙΞ ΚΟΙΝΟΤΗΤΩΝ ΚΑΙ ΟΙΚΙΣΜΩΝ
ΠΡΟΕΓΚΡΙΣΗ ΧΩΡΟΘΕΤΗΣΗΣ - Μ.Π.Ε

ΠΡΟΜΕΛΕΤΗ ΕΕΛ ΟΜΑΔΑΣ Α ΠΟΛΙΧΝΙΤΟΥ & ΣΥΣΤΗΜΑ ΑΝΑΡΡΟΦΗΣΗΣ ΚΕΝΟΥ ΒΑΤΕΡΩΝ

ΤΙΤΛΟΣ	Κλίμακα
Διάγραμμα Ροής	-
	Αρ. Σχεδίου: Y-2

ΜΥΤΙΛΗΝΗ, ΑΠΡΙΛΙΟΣ 2011

ΑΝΑΔΟΧΟΙ ΜΕΛΕΤΗΣ	ΥΠΟΓΡΑΦΗ - ΣΦΡΑΓΙΔΑ
ΜΑΡΙΑ ΤΟΥΡΒΑΛΗ, Π.Μ. ΧΑΡΑΛΑΜΠΟΣ ΚΡΙΚΛΑΝΗΣ, Τ.Μ. ΠΑΝΑΓΙΩΤΗΣ ΜΟΥΤΖΟΥΡΗΣ, Χ.Μ ΣΤΥΛΙΑΝΟΣ ΒΑΒΑΛΙΑΡΟΣ, Η.Μ. ΜΑΡΙΑ ΤΑΞΕΙΔΗ, ΓΕΩΛΟΓΟΣ ΒΑΣΙΛΙΚΗ ΟΙΚΟΝΟΜΟΥ, ΓΕΩΤΕΧΝΙΚΟΣ	ΜΑΡΙΑ ΤΟΥΡΒΑΛΗ ΠΟΛΙΤΙΚΟΣ ΜΗΧΑΝΙΚΟΣ Α.Π.Θ. ΜΕΛΟΣ ΤΕΕ ΑΡ. ΑΔΕΙΑΣ ΠΡΟΥ 24532 12 ΑΡΕΤΑΙΕΩΥ 15 - ΜΥΤΙΛΗΝΗ ΤΗΛ./FAX: 22810 - 46.465 ΑΦΜ 016405705 - ΔΟΥ ΜΥΤΙΛΗΝΗΣ ΠΑΝΑΓΙΩΤΗΣ Ι. ΜΟΥΤΖΟΥΡΗΣ ΧΗΜ. ΜΗΧΑΝΙΚΟΣ Ε.Μ.Π. Sc. DIMET ΜΕΛΟΣ Τ.Ε.Ε. ΑΡ. ΑΔΕΙΑΣ ΠΡΟΥ. 20916 ΜΥΚΟΝΟΥ 7 - 81100 ΜΥΤΙΛΗΝΗ ☎ (0251) 43.625 ΑΦΜ 010828990 - ΔΟΥ ΜΥΤΙΛΗΝΗΣ

ΣΧΕΔΙΑΣΗ : ΙΩΑΝΝΑ ΤΖΑΝΗΗ

Ελέγχθηκε, 9/5/2011
ΜΑΡΙΑ ΤΟΥΡΒΑΛΗ
ΠΟΛΙΤΙΚΟΣ ΜΗΧΑΝΙΚΟΣ

Θεωρήθηκε, 9/5/2011
ΒΑΣΙΛΕΛΗΣ ΠΑΡΑΣΚΥΥΣ
ΤΟΠΟΓΡΑΦΟΣ ΜΗΧΑΝΙΚΟΣ