ΕΛΛΗΝΙΚΗ ΔΗΜΟΚΡΑΤΙΑ
ΑΠΟΚΕΝΤΡΩΜΕΝΗ ΔΙΟΙΚΗΣΗ ΑΙΓΑΙΟΥ
Δ.Ε.Υ.Α. ΛΕΣΒΟΥ

ΣΥΝΤΑΞΗ ΟΙΚΟΝΟΜΙΚΩΝ ΤΕΥΧΩΝ ΚΑΙ ΤΕΥΧΩΝ ΔΗΜΟΠΡΑΤΗΣΗΣ ΤΟΥ ΕΡΓΟΥ: "ΑΝΤΙΚΑΤΑΣΤΑΣΗ ΤΜΗΜΑΤΩΝ ΔΙΚΤΥΩΝ ΥΔΡΕΥΣΗΣ ΜΥΤΙΛΗΝΗΣ"

ΤΙΤΛΟΣ

Κατασκευαστικά Σχέδια
Κομβολόγιο

Κλίμακα

Αρ. Σχεδίου
4.2

ΜΥΤΙΛΗΝΗ, ΑΠΡΙΛΙΟΣ 2021

ΑΝΑΔΟΧΟΣ ΜΕΛΕΤΗΣ

ΑΚΙΝΔΥΝΑ ΧΑΤΖΗΑΝΤΩΝΙΟΥ,
ΠΟΛΙΤΙΚΟΣ ΜΗΧΑΝΙΚΟΣ

ΥΠΟΓΡΑΦΗ - ΣΦΡΑΓΙΔΑ

AKINDYNA CHATZIANTONIOU Digitally signed by AKINDYNA CHATZIANTONIOU Date: 2021.05.05 10:25:46 +03'00'

ΣΧΕΔΙΑΣΗ : ΙΩΑΝΝΑ ΤΖΑΝΝΗ

ΕΛΕΓΧΘΗΚΕ

ΔΕΣΠΟΙΝΑ ΜΠΩΚΟΥ
ΠΟΛΙΤΙΚΟΣ ΜΗΧΑΝΙΚΟΣ

ΘΕΩΡΗΘΗΚΕ
Ο ΔΙΕΥΘΥΝΤΗΣ Τ.Υ. ΔΕΥΑΛ

ΠΑΡΑΣΚΕΥΑΣ ΦΙΝΔΑΝΗΣ
ΠΟΛΙΤΙΚΟΣ ΜΗΧΑΝΙΚΟΣ Τ.Ε.

Ψηφιακά υπογεγραμμένο από
DESPOINA BOKOU
Ημερομηνία: 2021.05.05
11:43:09 EEST

ΕΞΩΤΕΡΙΚΑ ΔΙΚΤΥΑ

ΑΓΩΓΟΙ ΕΥΕΡΓΕΤΟΥΛΑ & ΔΕΗ

Διακλάδωση αγωγού PE Φ315 σε δύο αγωγούς PE Φ315 με δύο δικλείδες ελέγχου (Κόμβοι 36, 44.2)

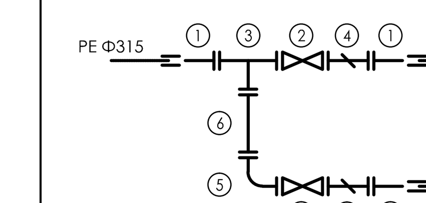

(1) Ατσάλινη φλάντζα DN 300 & Λαιμός φλάντζας PE Φ315 τεμ 3
(2) Δικλείδα ελαστικής έμφραξης DN 300 τεμ 2
(3) Χυτοσιδηρό ταυ τριών φλαντζών 300x300 τεμ 1
(4) Εξαρμωτικό χυτοσιδηρό DN 300 τεμ 2
(5) Χυτοσιδηρή γωνία 90 μοιρών DN 300 τεμ 1
(6) Χυτοσιδηρός λαιμός με δύο φλάντζες DN 300 τεμ 1

Διακλάδωση χαλύβδινου αγωγού DN450 σε δύο χαλύβδινους αγωγούς DN450 με δύο δικλείδες ελέγχου (Κόμβοι 18, 29)

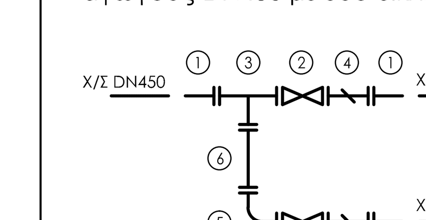

(1) Χαλύβδινη φλάντζα DN450 τεμ 3
(2) Δικλείδα πεταλούδας DN 450 τεμ 2
(3) Χαλύβδινο ταυ τριών φλαντζών DN 450x450 τεμ 1
(4) Εξαρμωτικό χαλύβδινο DN 450 τεμ 2
(5) Χαλύβδινη γωνία 90 μοιρών DN 450 τεμ 1
(6) Χαλύβδινος λαιμός με δύο φλάντζες DN 450 τεμ 1

Σύνδεση αγωγού PE Φ110 σε αγωγό PE Φ315

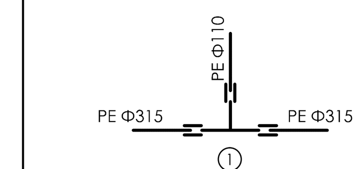

(1) Ταυ PE 315x110 τεμ 1

Σύνδεση αγωγού PE Φ110 σε χαλύβδινο αγωγό DN450

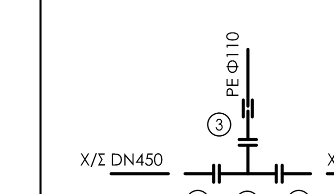

(1) Ατσάλινη φλάντζα DN 450 τεμ 2
(2) Χαλύβδινο ταυ τριών φλαντζών DN 450x100 τεμ 1
(3) Ατσάλινη φλάντζα DN 100 & Λαιμός φλάντζας PE Φ110 τεμ 1

Εκκένωση σε αγωγό PE Φ315

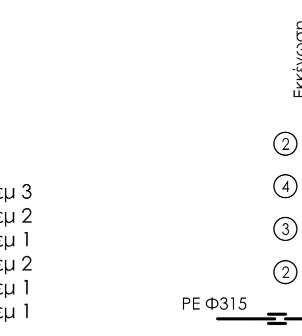

(1) Ταυ PE 315x110 τεμ 1
(2) Ατσάλινη φλάντζα DN 100 & Λαιμός φλάντζας PE Φ110 τεμ 2
(3) Δικλείδα ελαστικής έμφραξης DN 100 τεμ 1
(4) Εξαρμωτικό χυτοσιδηρό DN 100 τεμ 1

Εκκένωση σε χαλύβδινο αγωγό DN450

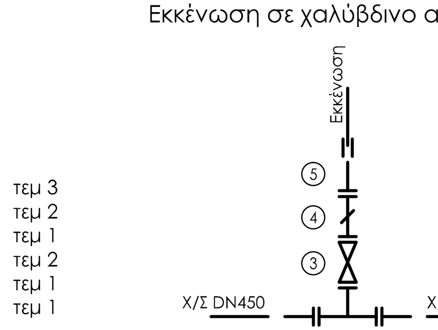

(1) Ατσάλινη φλάντζα DN 450 τεμ 2
(2) Χαλύβδινο ταυ τριών φλαντζών DN 450x100 τεμ 1
(3) Δικλείδα ελαστικής έμφραξης DN 100 τεμ 1
(4) Εξαρμωτικό χαλύβδινο DN 100 τεμ 1
(5) Ατσάλινη φλάντζα DN 100 & Λαιμός φλάντζας PE Φ110 τεμ 1

Σύνδεση αγωγού PE Φ315 σε χαλύβδινο αγωγό DN450

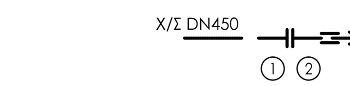

(1) Ατσάλινη φλάντζα DN 450 τεμ 1
(2) Ατσάλινη φλάντζα DN 450 & Λαιμός φλάντζας PE Φ450 τεμ 1
(3) Συστολή PE Φ450/315 τεμ 1

Αεροεξαγωγός DN 100

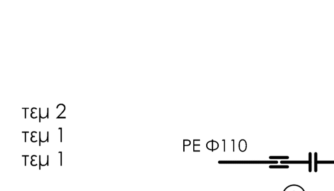

(1) Ατσάλινη φλάντζα DN 100 & Λαιμός φλάντζας PE Φ110 τεμ 1
(2) Εδραζόμενη καμπύλη DN 100 τεμ 1
(3) Δικλείδα ελαστικής έμφραξης DN 100 τεμ 1
(4) Αεροεξαγωγός DN 100 τεμ 1

ΕΞΩΤΕΡΙΚΑ ΔΙΚΤΥΑ

ΑΓΩΓΟΣ ΜΕΤΑΦΟΡΑΣ Δ1 - Δ5

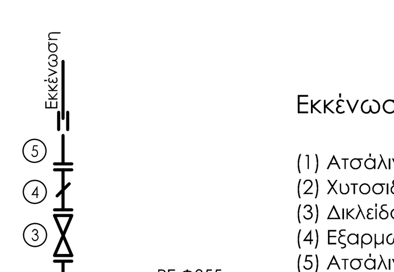

Εκκένωση σε αγωγό PE Φ355

(1) Ατσάλινη φλάντζα DN 350 & Λαιμός φλάντζας PE Φ355 τεμ 2
(2) Χυτοσιδηρό ταυ τριών φλαντζών 355x90 τεμ 1
(3) Δικλείδα ελαστικής έμφραξης DN 80 τεμ 1
(4) Εξαρμωτικό χαλύβδινο DN 80 τεμ 1
(5) Ατσάλινη φλάντζα DN 80 & Λαιμός φλάντζας PE Φ90 τεμ 1

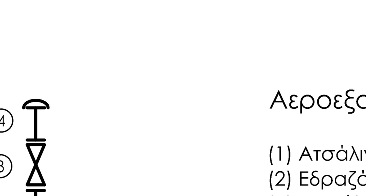

Αεροεξαγωγός DN 80

(1) Ατσάλινη φλάντζα DN 80 & Λαιμός φλάντζας PE Φ90 τεμ 1
(2) Εδραζόμενη καμπύλη DN 80 τεμ 1
(3) Δικλείδα ελαστικής έμφραξης DN 80 τεμ 1
(4) Αεροεξαγωγός DN 80 τεμ 1

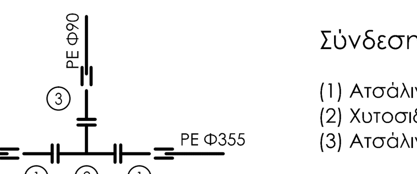

Σύνδεση αγωγού PE Φ90 σε αγωγό PE Φ355

(1) Ατσάλινη φλάντζα DN 350 & Λαιμός φλάντζας PE Φ355 τεμ 2
(2) Χυτοσιδηρό ταυ τριών φλαντζών 355x90 τεμ 1
(3) Ατσάλινη φλάντζα DN 80 & Λαιμός φλάντζας PE Φ90 τεμ 1

Αεροεξαγωγός DN 80 σε αγωγό PE Φ355

(1) Ατσάλινη φλάντζα DN 350 & Λαιμός φλάντζας PE Φ355 τεμ 2
(2) Χυτοσιδηρό ταυ τριών φλαντζών 355x90 τεμ 1
(3) Δικλείδα ελαστικής έμφραξης DN 80 τεμ 1
(4) Αεροεξαγωγός DN 80 τεμ 1

ΕΣΩΤΕΡΙΚΑ ΔΙΚΤΥΑ ΔΙΑΝΟΜΗΣ

ΤΥΠΙΚΟ ΚΟΜΒΟΛΟΓΙΟ

Σύνδεση αγωγού PE Φ1 σε υφιστάμενο αγωγό PVC Φ2 με 1 δικλείδα

(1) Ενωτικό φλάντζας με μούφα Φ2 τεμ 2
(2) Χυτοσιδηρό ταυ τριών φλαντζών Φ2/Φ1 τεμ 1
(3) Χυτοσιδηρή συστολή δύο φλαντζών Φ2/Φ1 τεμ 1
(4) Δικλείδα ελαστικής έμφραξης DN1 τεμ 1
(5) Ατσάλινη φλάντζα DN1 & Λαιμός φλάντζας PE Φ1 τεμ 1

Σύνδεση αγωγού PE Φ1 σε υφιστάμενο αγωγό PVC Φ2 με 2 δικλείδες

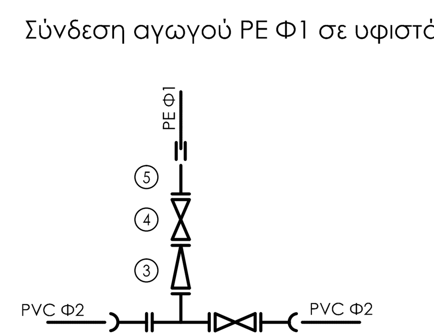

(1) Ενωτικό φλάντζας με μούφα Φ2 τεμ 2
(2) Χυτοσιδηρό ταυ τριών φλαντζών Φ2/Φ1 τεμ 1
(3) Χυτοσιδηρή συστολή δύο φλαντζών Φ2/Φ1 τεμ 1
(4) Δικλείδα ελαστικής έμφραξης DN1 τεμ 1
(5) Ατσάλινη φλάντζα DN1 & Λαιμός φλάντζας PE Φ1 τεμ 1
(6) Δικλείδα ελαστικής έμφραξης Φ2 τεμ 1

Σύνδεση 2 αγωγών PE Φ1 σε υφιστάμενο αγωγό PVC Φ2 με 2 δικλείδες

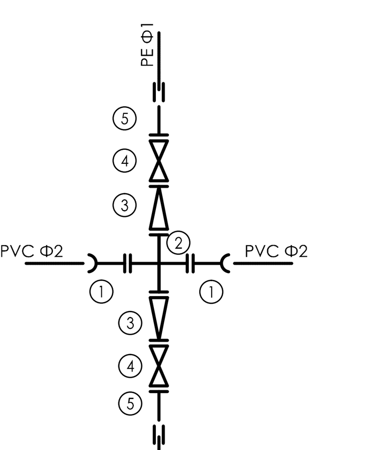

(1) Ενωτικό φλάντζας με μούφα Φ2 τεμ 2
(2) Χυτοσιδηρός σταυρός τεσσάρων φλαντζών Φ2/Φ1 τεμ 1
(3) Χυτοσιδηρή συστολή δύο φλαντζών Φ2/Φ1 τεμ 2
(4) Δικλείδα ελαστικής έμφραξης DN1 τεμ 2
(5) Ατσάλινη φλάντζα DN1 & Λαιμός φλάντζας PE Φ1 τεμ 2

Σύνδεση αγωγού PE Φ1 σε υφιστάμενο αγωγό PVC Φ2 με 2 δικλείδες και αεροεξαγωγό DN3

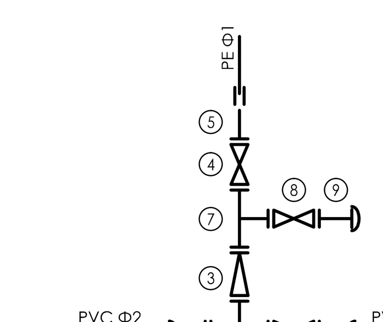

(1) Ενωτικό φλάντζας με μούφα Φ2 τεμ 2
(2) Χυτοσιδηρό ταυ τριών φλαντζών Φ2/Φ1 τεμ 1
(3) Χυτοσιδηρή συστολή δύο φλαντζών Φ2/Φ1 τεμ 1
(4) Δικλείδα ελαστικής έμφραξης DN1 τεμ 1
(5) Ατσάλινη φλάντζα DN1 & Λαιμός φλάντζας PE Φ1 τεμ 1
(6) Δικλείδα ελαστικής έμφραξης DN2 τεμ 1
(7) Χυτοσιδηρό ταυ τριών φλαντζών Φ1/Φ3 τεμ 1
(8) Δικλείδα ελαστικής έμφραξης DN3 τεμ 1
(9) Αεροεξαγωγός DN3 τεμ 1

Σύνδεση αγωγού PE Φ1 σε υφιστάμενο αγωγό PVC Φ2 με 2 δικλείδες και αεροεξαγωγό DN3

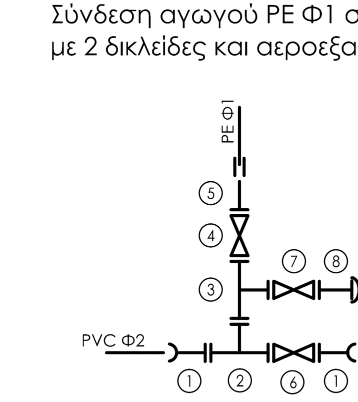

(1) Ενωτικό φλάντζας με μούφα Φ2 τεμ 2
(2) Χυτοσιδηρό ταυ τριών φλαντζών Φ2/Φ1 τεμ 1
(3) Χυτοσιδηρό ταυ τριών φλαντζών Φ1/Φ3 τεμ 1
(4) Δικλείδα ελαστικής έμφραξης DN1 τεμ 1
(5) Ατσάλινη φλάντζα DN1 & Λαιμός φλάντζας PE Φ1 τεμ 1
(6) Δικλείδα ελαστικής έμφραξης DN2 τεμ 1
(7) Δικλείδα ελαστικής έμφραξης DN3 τεμ 1
(8) Αεροεξαγωγός DN3 τεμ 1

Σύνδεση αγωγού PE Φ1 σε υφιστάμενο αγωγό PVC Φ2 με 1 δικλείδα

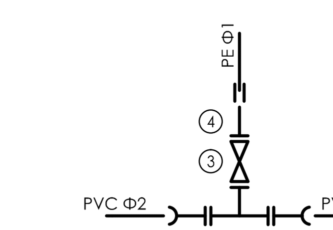

(1) Ενωτικό φλάντζας με μούφα Φ2 τεμ 2
(2) Χυτοσιδηρό ταυ τριών φλαντζών Φ2/Φ1 τεμ 1
(3) Δικλείδα ελαστικής έμφραξης DN1 τεμ 1
(4) Ατσάλινη φλάντζα DN1 & Λαιμός φλάντζας PE Φ1 τεμ 1

Σύνδεση αγωγού PE Φ1 σε υφιστάμενο αγωγό PVC Φ2 με 2 δικλείδες

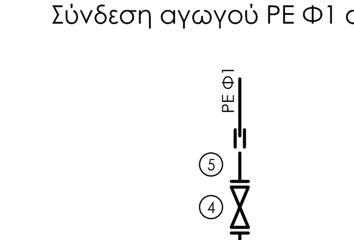

(1) Ενωτικό φλάντζας με μούφα Φ2 τεμ 2
(2) Χυτοσιδηρό ταυ τριών φλαντζών Φ2/Φ1 τεμ 1
(3) Δικλείδα ελαστικής έμφραξης DN2 τεμ 1
(4) Δικλείδα ελαστικής έμφραξης DN1 τεμ 1
(5) Ατσάλινη φλάντζα DN1 & Λαιμός φλάντζας PE Φ1 τεμ 1

Σύνδεση αγωγού PE Φ1 σε αγωγό PE Φ2 χωρίς δικλείδα

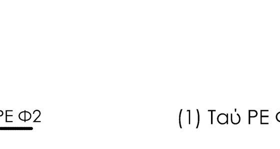

(1) Ταυ PE Φ2/Φ1 τεμ 1

Σύνδεση αγωγού PE Φ1 σε αγωγό PE Φ2 με 1 δικλείδα

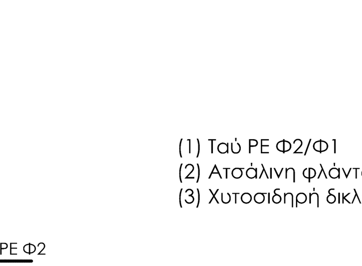

(1) Ταυ PE Φ2/Φ1 τεμ 1
(2) Ατσάλινη φλάντζα DN1 & Λαιμός φλάντζας PE Φ1 τεμ 2
(3) Χυτοσιδηρή δικλείδα με άκρα PE διαμέτρου DN1 τεμ 1

Σύνδεση αγωγού PE Φ1 σε αγωγό PE Φ2 με 2 δικλείδες

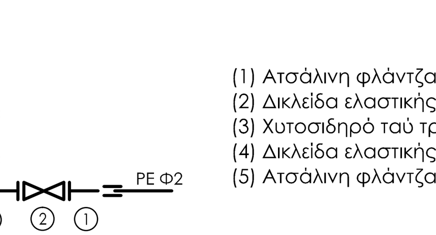

(1) Ατσάλινη φλάντζα DN2 & Λαιμός φλάντζας PE Φ2 τεμ 2
(2) Δικλείδα ελαστικής έμφραξης DN2 τεμ 1
(3) Χυτοσιδηρό ταυ τριών φλαντζών Φ2/Φ1 τεμ 1
(4) Δικλείδα ελαστικής έμφραξης DN1 τεμ 1
(5) Ατσάλινη φλάντζα DN1 & Λαιμός φλάντζας PE Φ1 τεμ 1

Σύνδεση αγωγού PE Φ1 σε αγωγό PE Φ2 με 1 δικλείδα

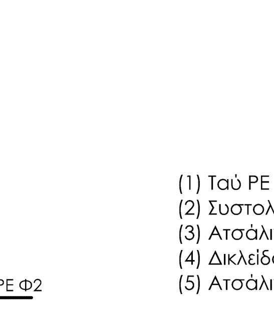

(1) Ταυ PE Φ2/Φ1 τεμ 1
(2) Συστολή PE Φ2/Φ1 τεμ 1
(3) Ατσάλινη φλάντζα DN1 & Λαιμός φλάντζας PE Φ1 τεμ 1
(4) Δικλείδα ελαστικής έμφραξης DN1 τεμ 1
(5) Ατσάλινη φλάντζα DN1 & Λαιμός φλάντζας PE Φ1 τεμ 1

Σύνδεση αγωγού PE Φ1 σε αγωγό PE Φ2 με 2 δικλείδες

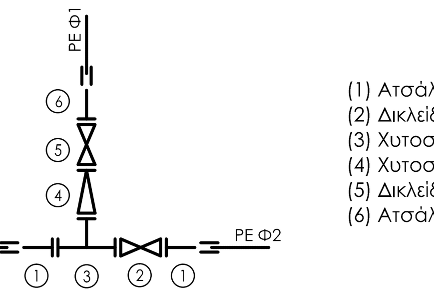

(1) Ατσάλινη φλάντζα DN2 & Λαιμός φλάντζας PE Φ2 τεμ 2
(2) Δικλείδα ελαστικής έμφραξης DN2 τεμ 1
(3) Χυτοσιδηρό ταυ τριών φλαντζών Φ2/Φ1 τεμ 1
(4) Χυτοσιδηρή συστολή δύο φλαντζών Φ2/Φ1 τεμ 1
(5) Δικλείδα ελαστικής έμφραξης DN1 τεμ 1
(6) Ατσάλινη φλάντζα DN1 & Λαιμός φλάντζας PE Φ1 τεμ 1

Σύνδεση 2 αγωγών PE Φ1 σε υφιστάμενο αγωγό PVC Φ2 με 2 δικλείδες

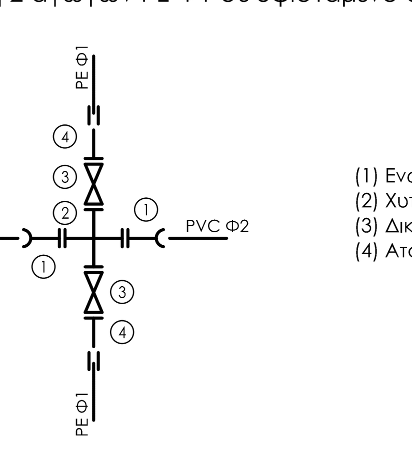

(1) Ενωτικό φλάντζας με μούφα Φ2 τεμ 2
(2) Χυτοσιδηρός σταυρός τεσσάρων φλαντζών Φ2/Φ1 τεμ 1
(3) Δικλείδα ελαστικής έμφραξης DN1 τεμ 2
(4) Ατσάλινη φλάντζα DN1 & Λαιμός φλάντζας PE Φ1 τεμ 2

Αεροεξαγωγός DN2 σε αγωγό PE Φ1

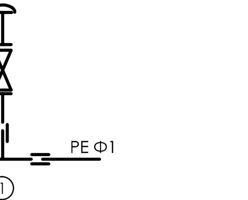

(1) Ταυ PE Φ1/Φ2 τεμ 1
(2) Ατσάλινη φλάντζα DN2 & Λαιμός φλάντζας PE Φ2 τεμ 1
(3) Δικλείδα ελαστικής έμφραξης DN2 τεμ 1
(4) Αεροεξαγωγός DN2 τεμ 1

Σύνδεση πυροσβεστικού κρουνού σε αγωγό PE Φ1

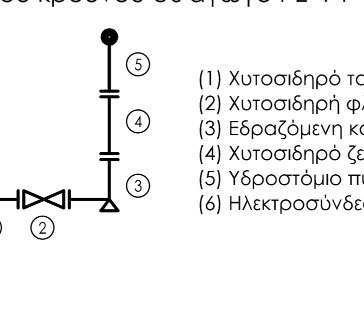

(1) Χυτοσιδηρό ταυ τριών φλατζών Φ1/90 τεμ 1
(2) Χυτοσιδηρή φλατζωτή δικλείδα ελαστικής έμφραξης D80 τεμ 1
(3) Εδραζόμενη καμπύλη D80 τεμ 1
(4) Χυτοσιδηρό ζεύγος φλατζών με λαιμό D80 τεμ 2
(5) Υδροστόμιο πυρόσβεσης D80 τεμ 1
(6) Ηλεκτροσύνδεσμος με φλάτζα DN1 τεμ 2

Σύνδεση πυροσβεστικού κρουνού σε αγωγό PE με Φ1

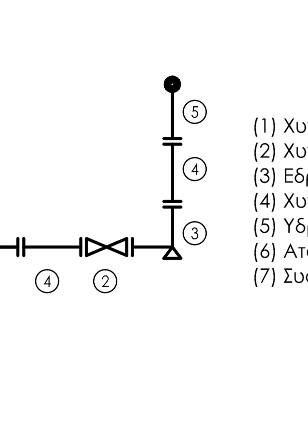

(1) Χυτοσιδηρό ταυ τριών φλατζών Φ1x90 τεμ 1
(2) Χυτοσιδηρή φλατζωτή δικλείδα ελαστικής έμφραξης D80 τεμ 1
(3) Εδραζόμενη καμπύλη D80 τεμ 1
(4) Χυτοσιδηρό ζεύγος φλατζών με λαιμό D80 τεμ 2
(5) Υδροστόμιο πυρόσβεσης D80 τεμ 1
(6) Ατσάλινη φλάντζα DN1 & Λαιμός φλάντζας PE Φ1 τεμ 2
(7) Συστολή PE DN3/DN1 τεμ 2